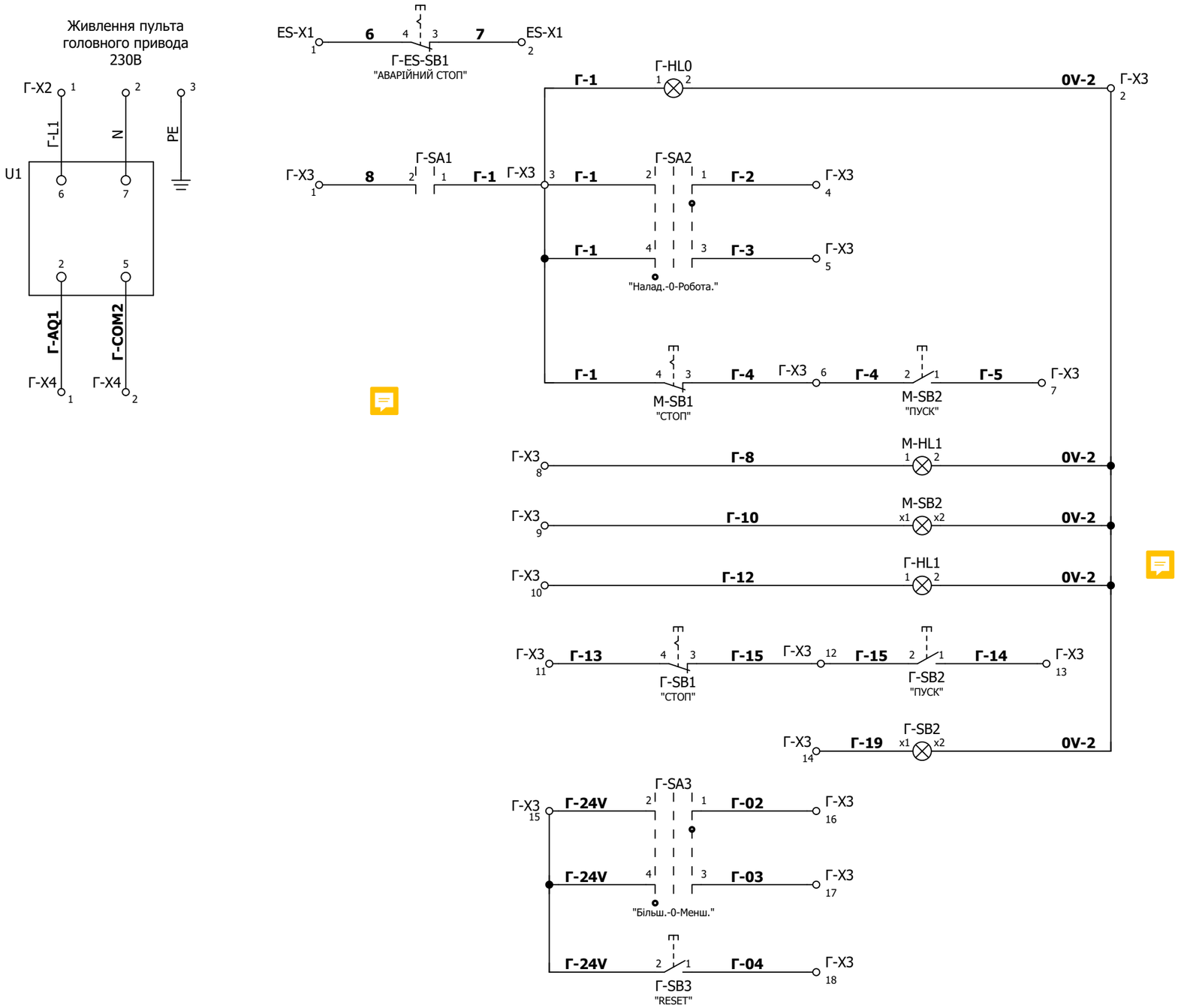

Аварійний стоп
Живлення кіл керування
Режим керування Робота
Режим керування Наладка
СТОП/ПУСК муфти
Муфта не включена
Муфта включена
Аварія ГП
СТОП/ПУСК ГП
Робота ГП
Швидкість менше
Швидкість більше
Скидання помилки

Перв. застосув.

Довідк. №. 1269-2

Підп. і дата

Інв. № дубл.

Зам. інв. №

Підп. і дата

Інв. № ориг.

					ВАХА.650000.000		Е3	
Зм.	Арк.	№ докум.	Підп.	Дата	Комплект обладнання для пульта керування головним приводом	Літ.	Маса	Масштаб
Розроб.		Земцова		01.2026				
Перев.		Довгаль			Схема електрична принципова	Аркуш 1	Аркушів 1	
Т.Контр.								
Прийняв								
Н.контр.								
Затв.		Довгаль						

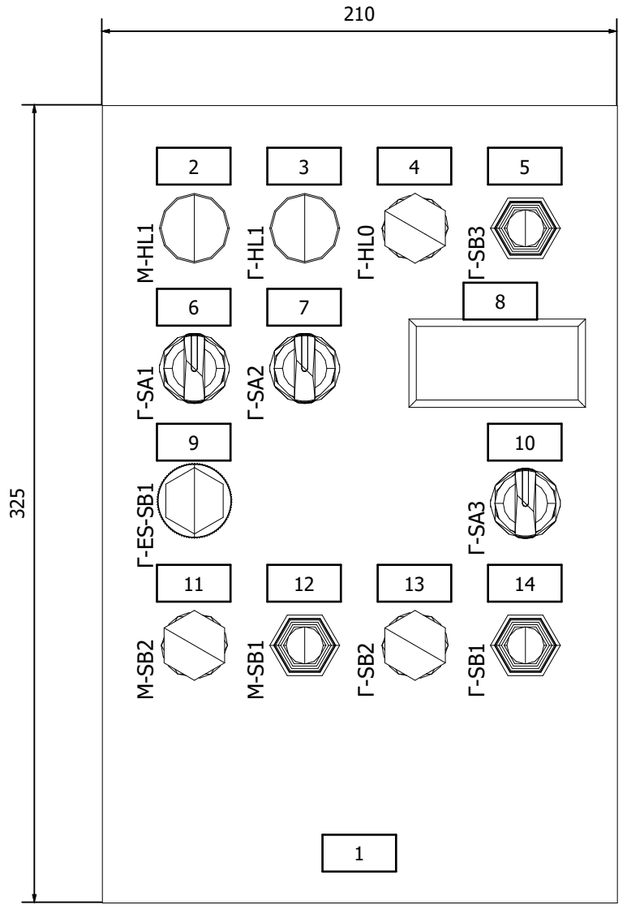

Номер рамки	Текст надпису	Кіл.
1	ПАСПОРТНА ТАБЛИЧКА	1
2	МУФТА НЕ ВКЛЮЧЕНА	1
3	АВАРІЯ ГП	1
4	ЖИВЛЕННЯ КІЛ КЕРУВАННЯ	1
	ШВИДКІСТЬ "МЕНШЕ-0-БІЛЬШЕ"	1
6	КОЛА КЕРУВАННЯ "0-ВКЛ."	1
7	РЕЖИМ КЕРУВАННЯ "РОБОТА-0-НАЛАДКА"	1
8	ОБЕРТИ ГП	1
9	АВАРІЙНИЙ СТОП	1
10	ШВИДКІСТЬ "МЕНШЕ-БІЛЬШЕ"	1
11	МУФТА ПУСК	1
12	МУФТА СТОП	1
13	ГП СТОП	1
14	ГП ПУСК	1

					ВАХА.650000.000			ВЗ
Зм.	Арк.	№ докум.	Підп.	Дата	Комплект обладнання для пульта керування головним приводом	Літ.	Маса	Масштаб
Розроб.		Земцова		01.2026				
Перев.		Довгаль						
Т.Контр.					Вид загальний	Аркуш 1	Аркушів 1	
Прийняв								
Н.контр.								
Затв.		Довгаль						

Перв. застосув.

Довідк. №. 1269-2

Підп. і дата

Інв. № дубл.

Зам. інв. №

Підп. і дата

Інв. № ориг.